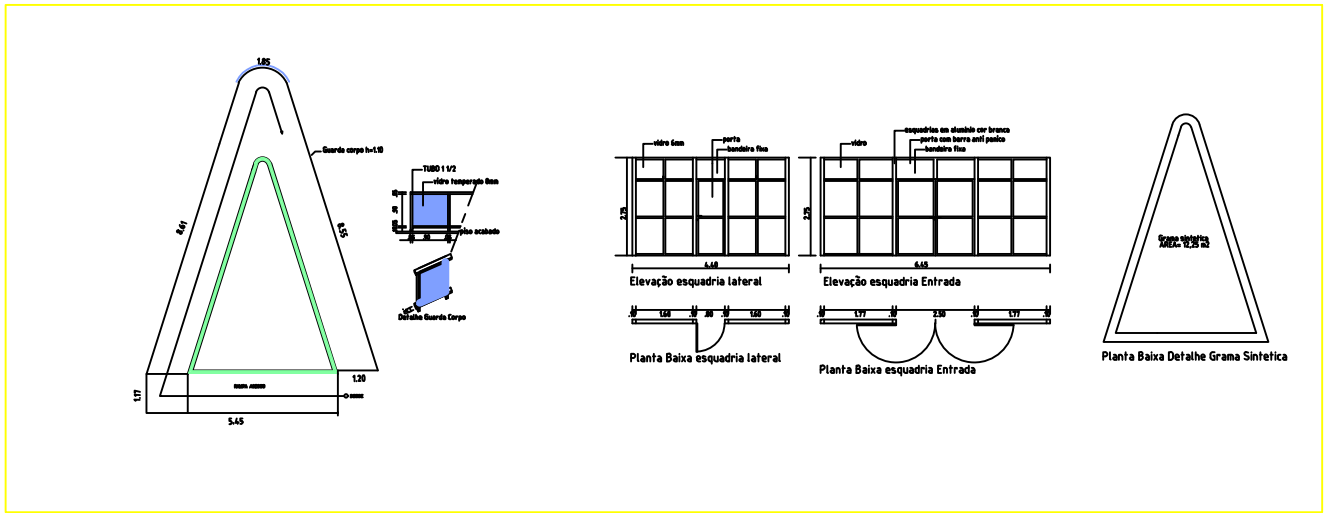

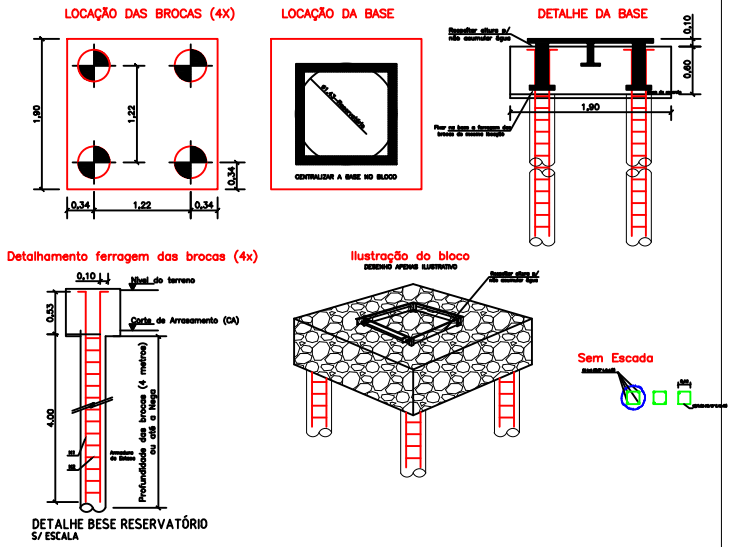

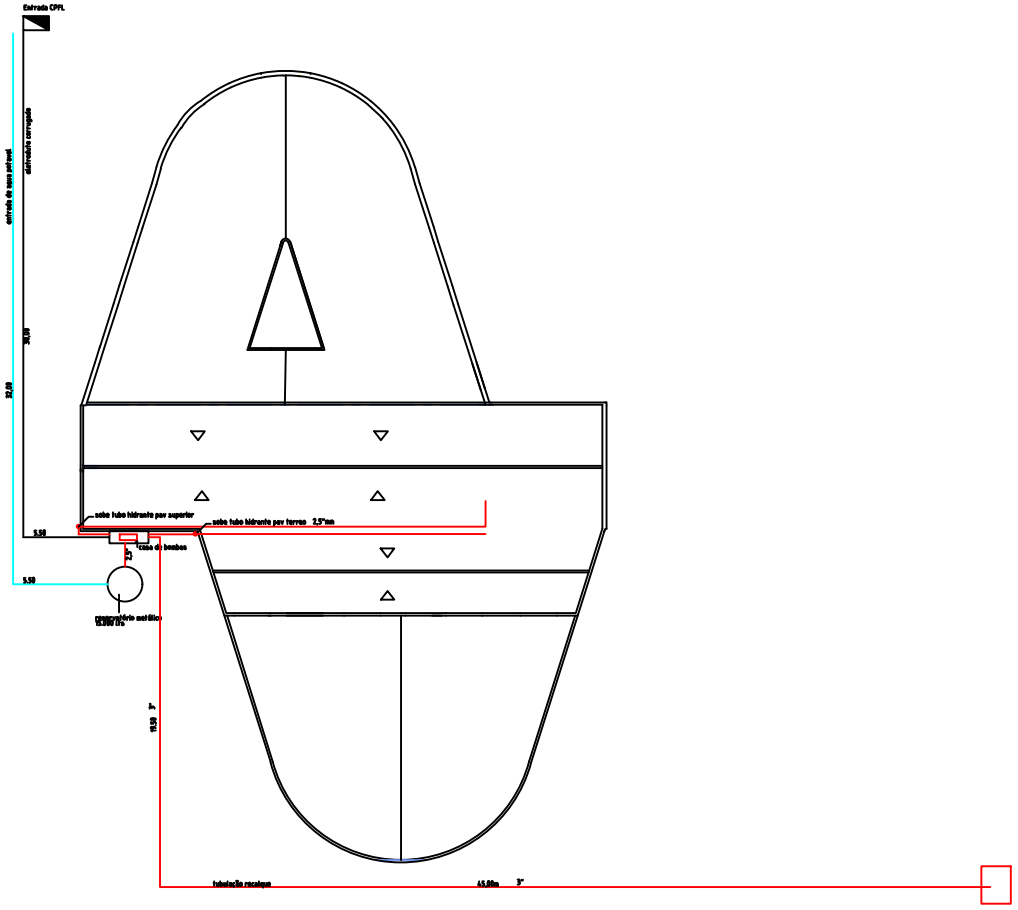

Anderson Rossi
Arquiteto
Rua Santo Antônio, 594 – Centro – Pradópolis – SP
Fone: (016)3981-1247 – Cel. (16)9715-6811

CLIENTE
Câmara Municipal de Pradópolis

ESCALA	Nº FOLHA	REV.
1:50	4/4	–

	DATA	RUBRICA
PROJETADO		Anderson
DESENHADO	–	Anderson
VERIFICADO	–	Anderson
APROVADO		Anderson

TITULO
PROJETO DETALHAMENTO